Закладная профильная конструкция для деформационного шва АКВАСТОП® ДПШ-50/50

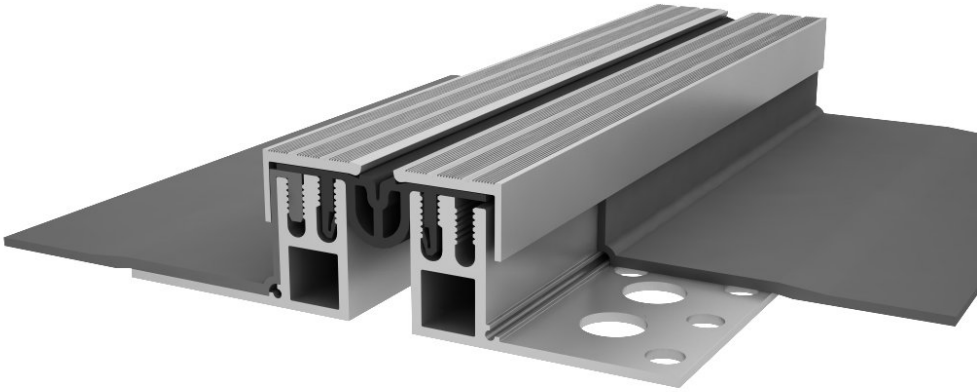

Монтажная схема

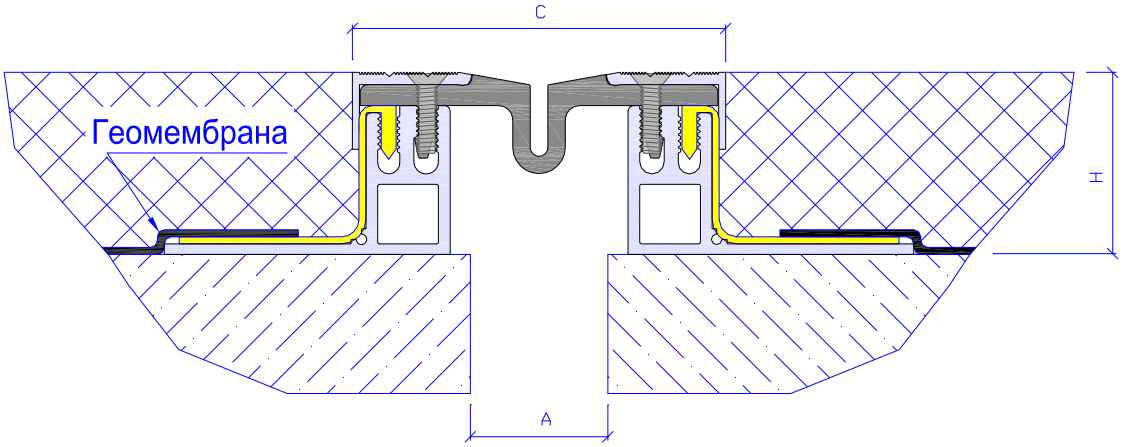

Размеры и перемещения

Тип профиля	Размеры, мм			Перемещения, мм		
	A	C	H	Сжатие	Растяжение	Сдвиг вертикально
ДПШ-50/50	30-50	105	50	45	40	60